ZARJA ELEKTRONIKA

KONTROLA DOSTOPA

Vsestransko prilagodljiva, uporabniško prijazna in enostavno namestljiva rešitev dostopa za Vaš objekt.

Knockin' on Heaven's DOOR (Bob Dylan)

ZARJA ACCESS COMPACT IDEJNA ZASNOVA

Zarja Access Compact je rešitev kontrole dostopa za manjše objekte. Čeprav je enostavna, vsebuje vse potrebno za domačo in profesionalno uporabo. Sestavljajo jo učinkovita strojna oprema, ki jo je enostavno namestiti, v kombinaciji z vsestransko in uporabniško prijazno programsko opremo. Zarja Access Compact je idealna rašitev za družinske hiše, stanovanjske bloke, obrt, pa tudi za industrijske objekte.

Je tudi varna in dolgoročna naložba, katere vrednost lahko raste skupaj s potrebami uporabnikov. Rešitev Zarja Access Compact je popolnoma združljiva z ostalo opremo družine Zarja Access. To daje uporabniku možnost, da vključi/razširi sistem Zarja Access Compact v večji Zarja Access sistem.

ZARJA ACCESS COMPACT KOMPONENTE

Krmilne enote

Zarja Access Compact krmilna enota predstavlja jedro sistema. Je majhna in vsestranska ter lahko upravlja z do osmimi vrati. Ohišje enote je standardni dvojni DIN modul, ki se ga lahko namesti v katerokoli obstoječe združljivo DIN ohišje z letvijo ali drugo ohišje za namestitev. Za enostavnejšo namestitev in diagnostiko so na čelni plošči modula prikazovalne LED diode, ki sporočajo informacije o napakah, stanju napajanja in stanjih vhodnih in izhodnih signalov.

Napajanje, komunikacijska linija (TCP/IP ali IEEE 485) in periferne enote (RFID čitalci in električni prijemniki) so na krmilno enoto neposredno priključeni z zelo kvalitetnimi konektorji.

Glede na različne želje in potrebe uporabnikov je na voljo več različic Zarja Access Compact krmilnih enot. Med seboj se razlikujejo glede na:

- izvor napajanja (standardno 12V ali 24V napajanje oziroma NpE - Napajanje preko Eterneta),
- vrsto uporabljenega komunikacijskega vmesnika (Eternet, WiFi ali IEEE 485),
- in glede na število in tip digitalnih izhodnih linij.

Če je uporabljeno standardno napajanje, lahko katerakoli Zarja Access Compact krmilna enota upravlja z do osem vrati. Odvisno od verzije enote, je lahko preko digitalnih izhodov modula krmiljeno od dvoje do štirih vrat. Če obstaja potreba še po dodatnih vratih, so le ta lahko priključena na digitalne izhode Zarja Access čitalcev ali pa uporabimo dodatne V/I module.

NpE (Napajanje preko Eterneta) verzija Zarja Access Compact je najmanjša izvedba krmilne enote. NpE krmilno stikalo ne vsebuje le komunikacijskega kanala, ampak služi tudi kot napajalnik. Glede na omejeno porabo, lahko zagotovi dovolj energije le za ena vrata, kar narekuje uporabo v aplikacijah, kjer je vstop/izstop omejen le na ena vrata.

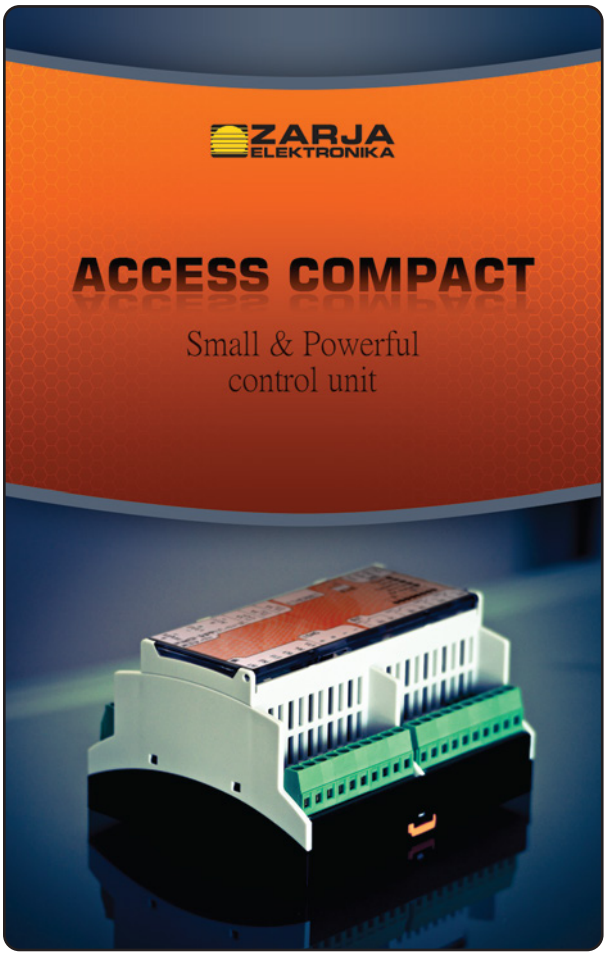

Zarja Access Compact krmilne enote uporabljajo TCP/IP komunikacijski kanal. Uporaba IEEE485 komunikacije je namenjena predvsem kot nadomestilo za obstoječe starejše sisteme nadzora dostopa.

V/I moduli

Glede na različne potrebe po dodatnih vhodih in izhodih so na voljo različni V/I moduli: modul s štirimi vhodi in štirimi izhodi (4x vhod/4x izhod), modul z osmimi izhodi in modul z osmimi vhodi.

RFID čitalci

Lahko se uporabijo vsi čitalci iz družine Zarja Access.

ID	Napajanje	Rezervno napajanje	Digitalni Vhodi	Digitalni Izhodi (releji)	Maksimalno število vrat (SNIB)	Komunikacija	Topologija	Priporočeno število vrat
Z05-POE-41-ETH	Napajanje preko Eterneta, napetost: 12 V, maksimalna poraba moči: 12 W	Ni na voljo	Optično izolirani vhodi 4x	Rele (3-polni) 1x	1	Eternet NpE	Ena ali več krmilnih enot	Enojna vrata
Z05-DC-42-ETH	Napajalnik 12 ali 24 V, maksimalen tok 5A	Opcijska uporaba baterije (12 ali 24 V glede na napajalnik)	Optično izolirani vhodi 4x	Rele (3-polni) 1x	8	Eternet	Ena ali več krmilnih enot	Vrata 2x
Z05-DC-42-WF	Napajalnik 12 ali 24 V, maksimalen tok 5A	Opcijska uporaba baterije (12 ali 24 V glede na napajalnik)	Optično izolirani vhodi 4x	Rele (3-polni) 1x	8	WiFi	Ena ali več krmilnih enot	Vrata 2x
Z05-DC-42-485	Napajalnik 12 ali 24 V, maksimalen tok 5A	Opcijska uporaba baterije (12 ali 24 V glede na napajalnik)	Optično izolirani vhodi 4x	Rele (3-polni) 1x	8	IEEE 485	Zaporedna RS-485	Vrata 2x
Z05-DC-44-ETH	Napajalnik 12 ali 24 V, maksimalen tok 5A	Opcijska uporaba baterije (12 ali 24 V glede na napajalnik)	Optično izolirani vhodi 4x	Rele (3-polni) 2x Rele (2-polni) 2x	8	Eternet	Ena ali več krmilnih enot	Vrata 4x
Z05-DC-44-WF	Napajalnik 12 ali 24 V, maksimalen tok 5A	Opcijska uporaba baterije (12 ali 24 V glede na napajalnik)	Optično izolirani vhodi 4x	Rele (3-polni) 2x Rele (2-polni) 2x	8	WiFi	Ena ali več krmilnih enot	Vrata 4x
Z05-DC-44-485	Napajalnik 12 ali 24 V, maksimalen tok 5A	Opcijska uporaba baterije (12 ali 24 V glede na napajalnik)	Optično izolirani vhodi 4x	Rele (3-polni) 2x Rele (2-polni) 2x	8	IEEE 485	Zaporedna RS-485	Vrata 4x

ZARJA ACCESS COMPACT TOPOLOGIJE SISTEMA

SISTEM ZARJA ACCESS COMPACT JE NA VOLJO V TREH TOPOLOGIJAH:

Z ENO KRMILNO ENOTO

To je najenostavnejša izvedba Zarja Access Compact sistema. Sistem vsebuje eno Zarja Access krmilno enoto, ki lahko nadzira do osem vrat (ena vrata pa v izvedbi z NpE krmilno enoto). V krmilni enoti je vsebovana vsa potrebna programska oprema za delovanje, upravljanje in konfiguriranje. Upravljanje poteka izključno preko spletnega brskalnika na računalniku ali tablici (iPad ali Android). Ni potrebe po dodatni programski opremi na ločenem računalniku.

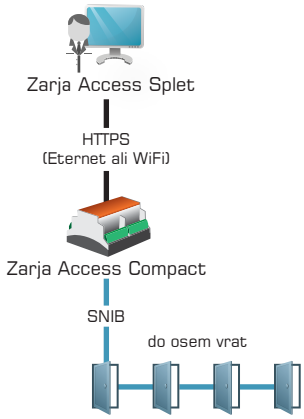

Z VEČ KRMILNIMI ENOTAMI

Če tako narekujejo zahteve, potem načrtujemo sistem z več krmilnimi enotami. Krmilne enote povežemo v TCP/IP omrežje, ki uporablja žično ali WiFi povezavo. Lastniška programska oprema, ki omogoča delovanje, upravljanje in konfiguriranje sistema z več enotami - Zarja Access Manager z MS SQL podatkovno bazo - mora biti nameščena na posebnem PC strežniku.

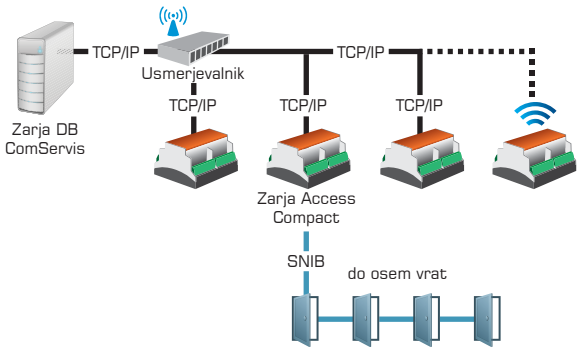

KLASIČNA ZAPOREDNA RS-485

Klasična topologija pa pride v poštev, ko želimo posodobiti obstoječ "klasičen" sistem kontrole dostopa, ki temelji na RS-485 komunikaciji. RS 485 vodilo je lahko priključeno na PC strežnik neposredno ali preko TCP/IP omrežja (RS-485 pretvornik). Podobno kot pri sistemu z več krmilnimi enotami, mora biti lastniška programska oprema Zarja Access Manager z MS SQL podatkovno bazo nameščena na strežniku.

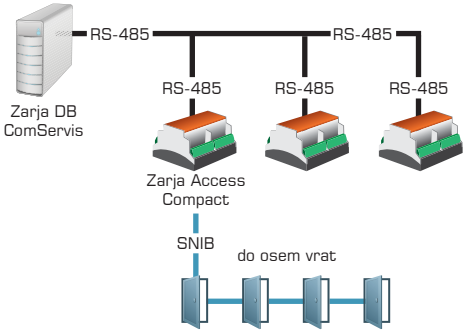

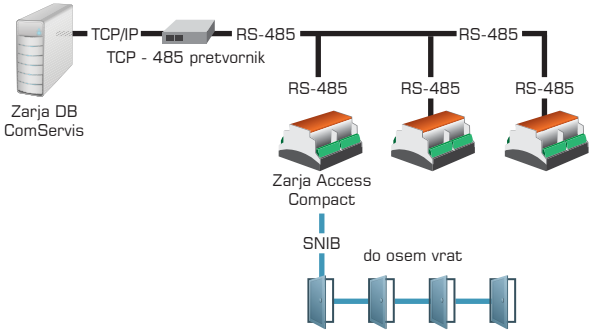

ZARJA ACCESS COMPACT PROGRAMSKA OPREMA

Zarja Access MANAGER

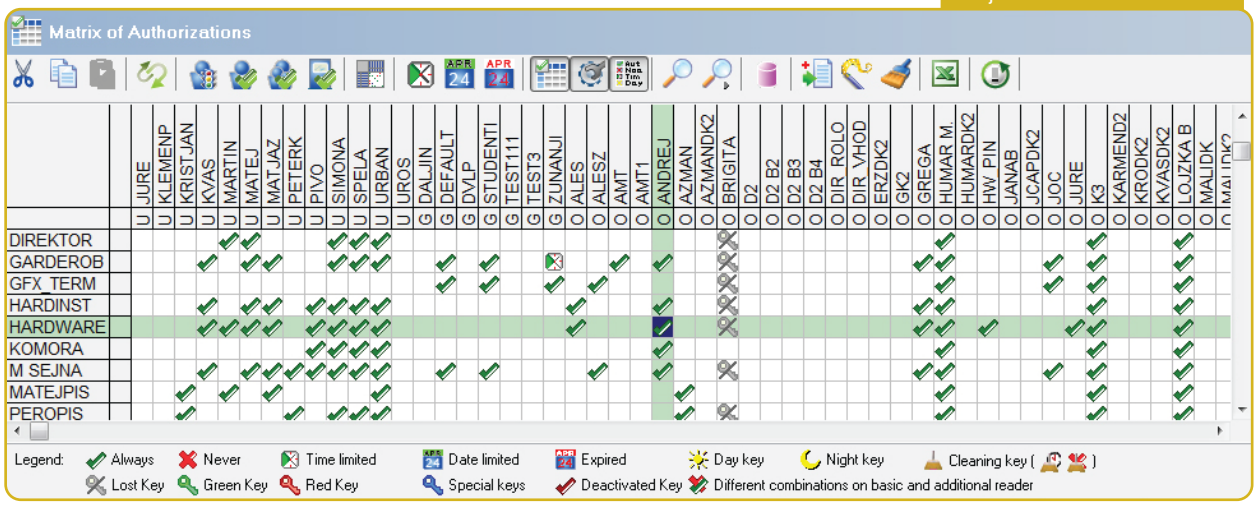

Zarja Access WEB

Zarja Access WEB je kompaktna SPLETNA aplikacija, ki omogoča spoznaven način delovanja, upravljanja in konfiguriranja Zarja Access Compact sistema z eno krmilno enoto.

Zarja Access WEB

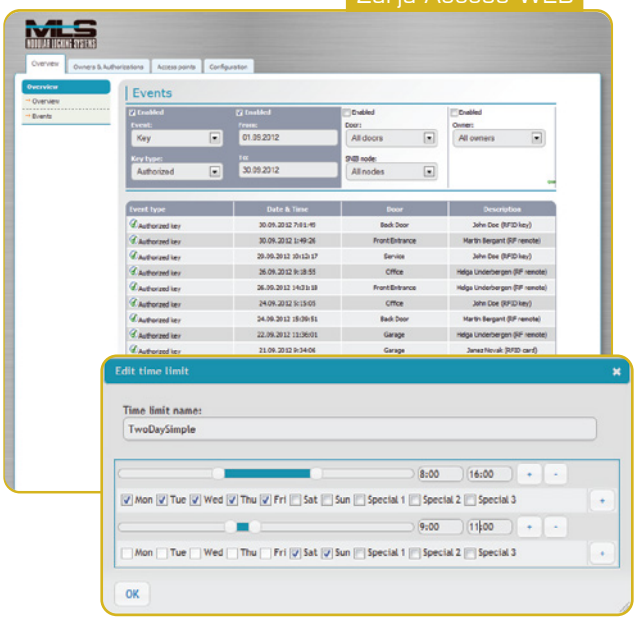

Prednosti programske opreme Zarja Access WEB so:

- uporabniško prilagodljiva kontrola dostopa (kdo, kdaj, kje) z eno krmilno enoto,
- enostavna uporabniška struktura,
- vse potrebno je integrirano v uporabniški SPLETNI aplikaciji.

Zarja Access MANAGER

Zarja Access Manager je učinkovito programsko orodje za upravljanje in konfiguriranje Zarja Access sistemov z več krmilnimi enotami. Programska oprema mora biti nameščena na posebnem Windows PC strežniku, ki uporablja MS SQL podatkovno bazo.

Prednosti programske opreme Zarja Access Manager so:

- uporabniško prilagodljiva kontrola dostopa (kdo, kdaj, kje),
- uporabniško prijazna registracija časa,
- avtomatsko prepoznavanje strojne opreme,
- večnivojska uporabniška struktura,
- polni odjemalec (PC aplikacija) za administratorje,
- delni odjemalec (omejena spletna aplikacija) za končne uporabnike,
- enostaven uvoz/izvoz podatkov,
- avtomatsko sporočanje dogodkov z uporabo dogodkovnega modula,
- uporaba alarmnega modula za avtomatsko generiranje sporočil,
- integracija IP kamer (enostaven CNS tloris prostora, nadzor navideznega domofona, foto pogoji za snemanje dogodkov, avtomatsko prepoznavanje registrskih tablic),
- razdelitev v cone,
- večjezikovna podpora.

© ZARJA ELEKTRONIKA d.o.o., Kamnik, Avgust 2013, Koda 03 52 13
Zarja Elektronika izvaja trajni program razvoja in izboljšav proizvodov, zato si pridržuje vse pravice do sprememb katerekoli lastnosti brez predhodnega obvestila.

Do not knock on heaven's door!

Ne prepustite tega, kdo Vam vstopa kam in kdaj naključju. Zagotovite varnost Vašega objekta, Vi pa bodite uspešni in imejte miren spanec.

ZARJA ELEKTRONIKA
proizvodnja, montaža, inženiring in projektiranje sistemov in naprav za tehnično zaščito, d.o.o.

ISO 9001 Q-1210

ZARJA ELEKTRONIKA d.o.o., Kamnik
Polčeva pot 1
1240 Kamnik, Slovenija

tel.: +386 1 8317 488
faks: +386 1 8317 551
servis: +386 1 8317 452

splet: www.zarja.com
e-pošta: info@zarja.com
prodaja@zarja.com